A: Bovengrondse kast

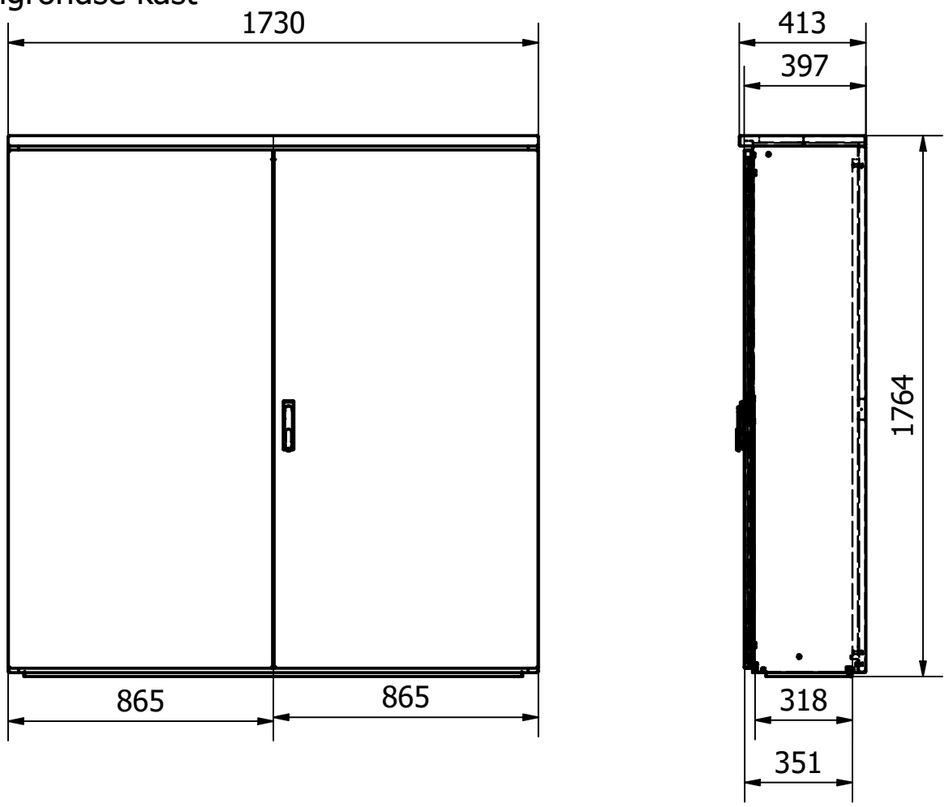

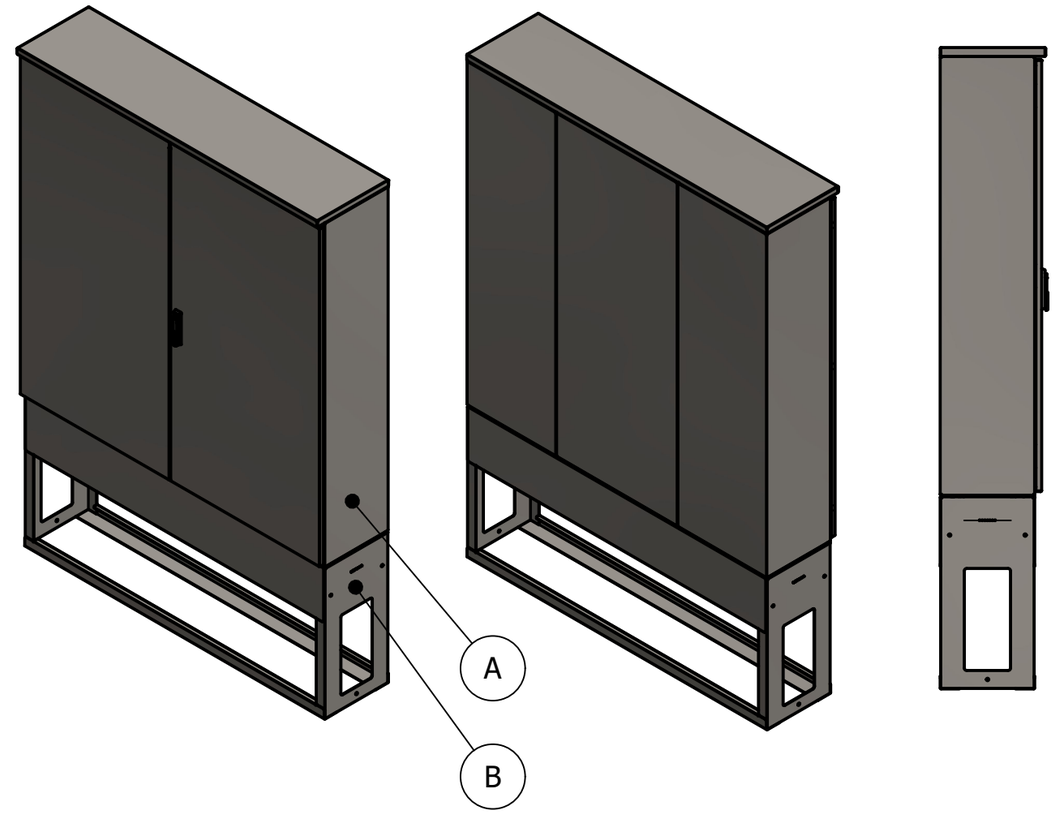

B: Fundatie

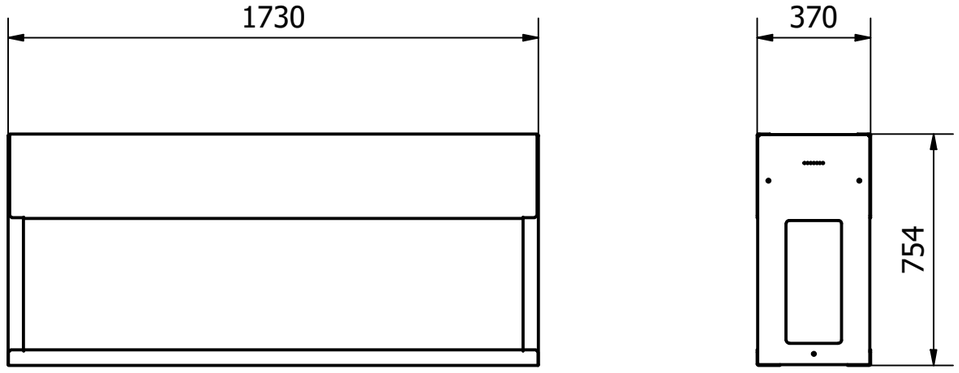

Afmetingen RVS Meterkast Type4 XL: hxbxd= 1764x1730x397mm
Afmetingen montagebord: hxbxd= 1663x1629x18mm
Bruikbare inbouwdiepte: d= kleiner dan <351mm, Naast 318mm bij hang & sluitwerk.

Buitenkast
TECHNIEK VOOR BUITENRUIMTES
www.buitenkast.nl
Witte Vlinderweg 16
1521 PS Wormerveer
tel: 075 - 750 22 14
e-mail: info@buitenkast.nl

Datum:	20-4-2026	Eenheid:	mm
Getek.:	D.Nijman	Formaat:	A3
Schaal:	1 : 20	Revisie:	1.0

Bedrijf:	-	Gezien:		Blad: 1/1	Projectie:
Proj.leider:	-	Fase:	Uitvoering		

Omschrijving:
Straatkast Meterkast RVS Type4 XL

Tek.nummer:	APS220_1.0
Tarief:	
Materiaal:	
Project:	

Wij beschikken over auteursrecht over deze tekening.
Derhalve mogen alleen wij toestemming verlenen deze te vermenigvuldigen en/ of aan derden ter inzage te verstrekken.