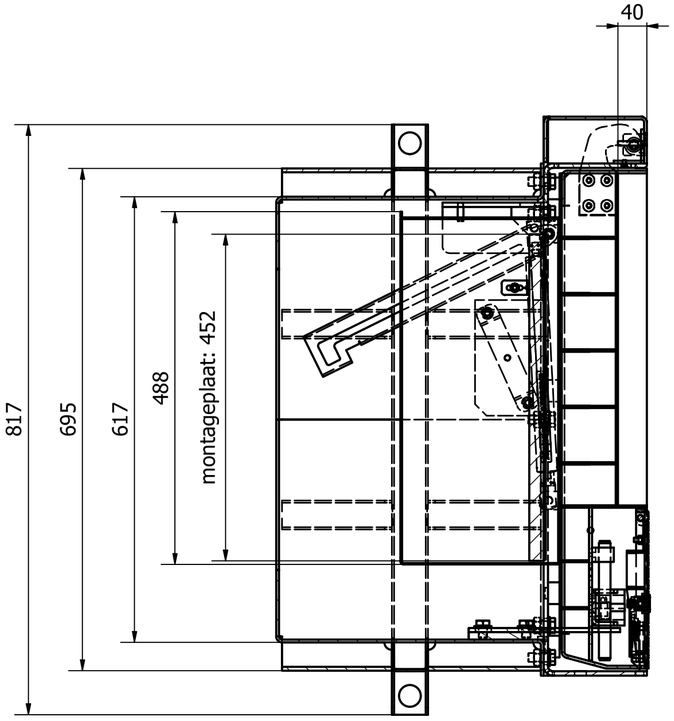

Linker zijaanzicht A-A (1 : 6)

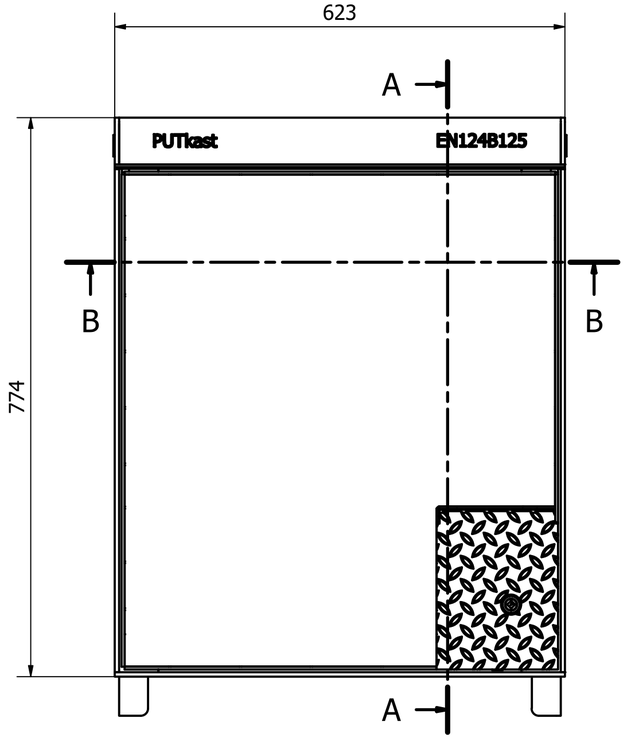

Bovenaanzicht

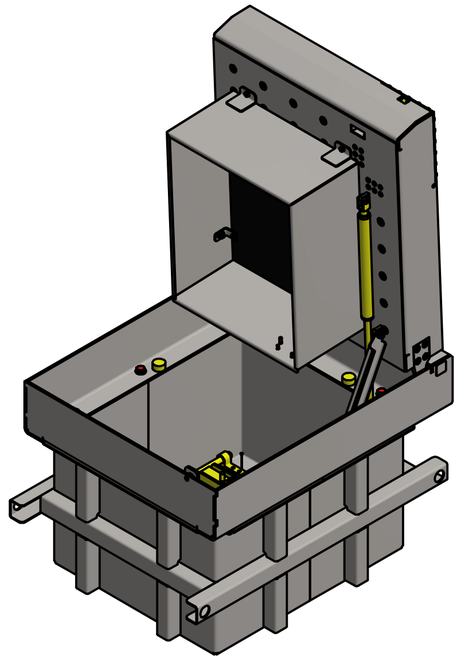

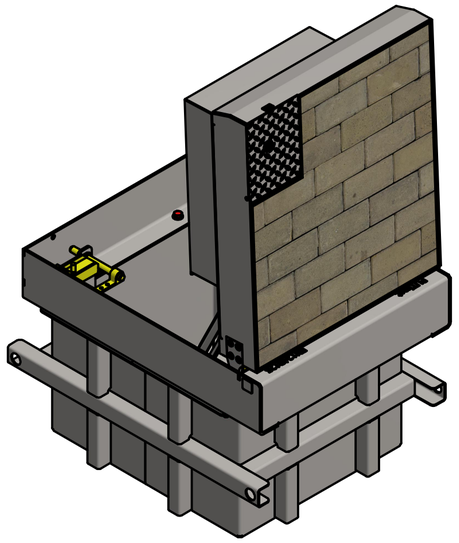

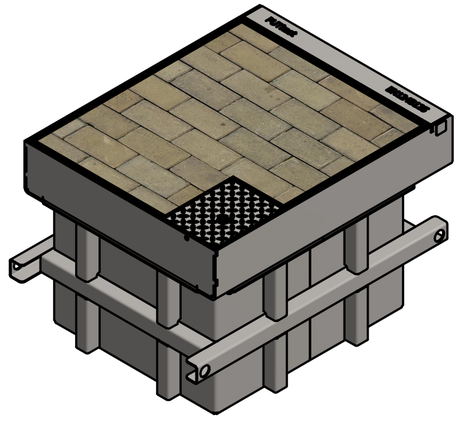

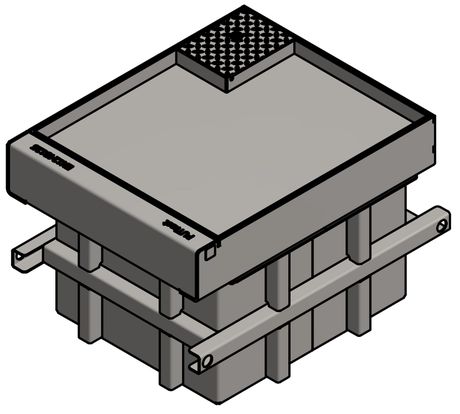

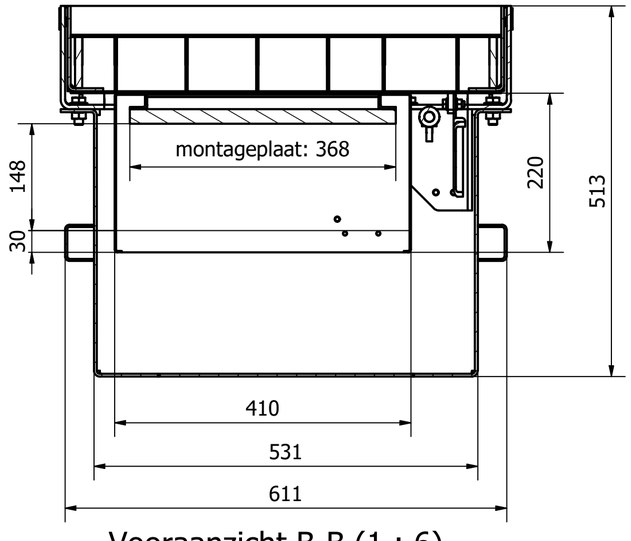

Vooraanzicht B-B (1 : 6)

Inbouwmaten luchtklok
Diepte : 220mm - 30mm waterdruk
Breedte : 410mm
Lengte : 488mm
Afmeting montageplaat:
Lengte= 452mm Breedte=368mm
Diepte=148mm i.v.m waterdruk

PUTkast techniek
Witte Vlinderweg 16
1521 PS Wormerveer
tel: 075 - 750 22 14
e-mail: info@putkast.nl
putkast-techniek.nl

STRAATkast
VAN PUTKAST TECHNIEK

Datum:	23-3-2022	Eenheid:	mm
Getek.:	D. Nijman	Formaat:	A2
Schaal:	1 : 6	Revisie:	0.2

Bedrijf:	-	Gezien:	-
Proj. leider:	-	Fase:	verkoop

omschrijving:
PUTkast model Regeltechniek compact

sheet: 1/1

amerik. projectie

Tekening nmmr:	AP0206_Bestraat
Samenstellings nmmr:	-
Project nmmr:	AP0206

Wij beschikken over auteursrecht over deze tekening.
Derhalve mogen alleen wij toestemming verlenen deze te vermenigvuldigen en/ of aan derden ter inzage te verstrekken.